Mod. V64

SERVOESCALERAS CON PLATAFORMA PARA SILLA DE RUEDAS

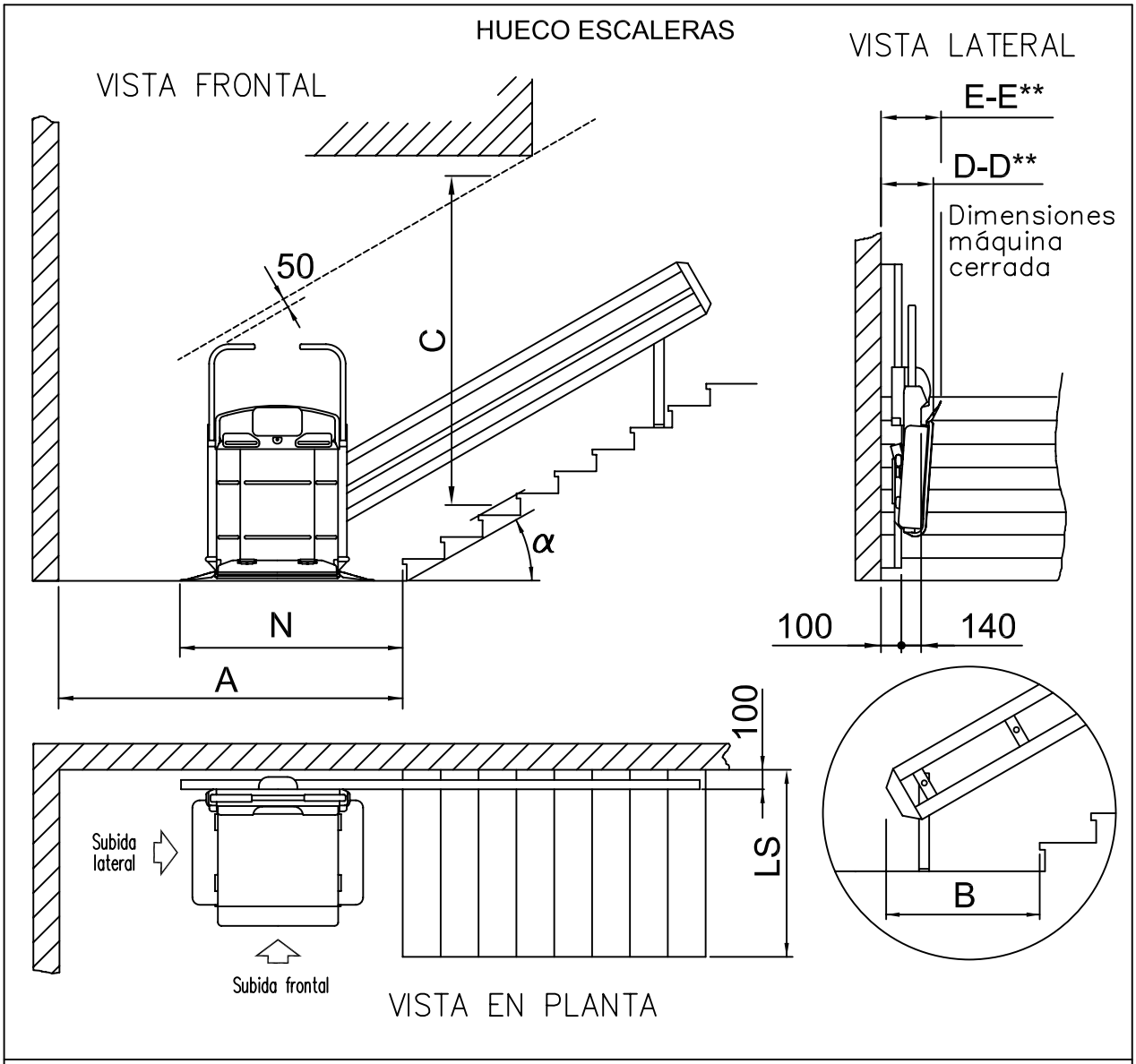

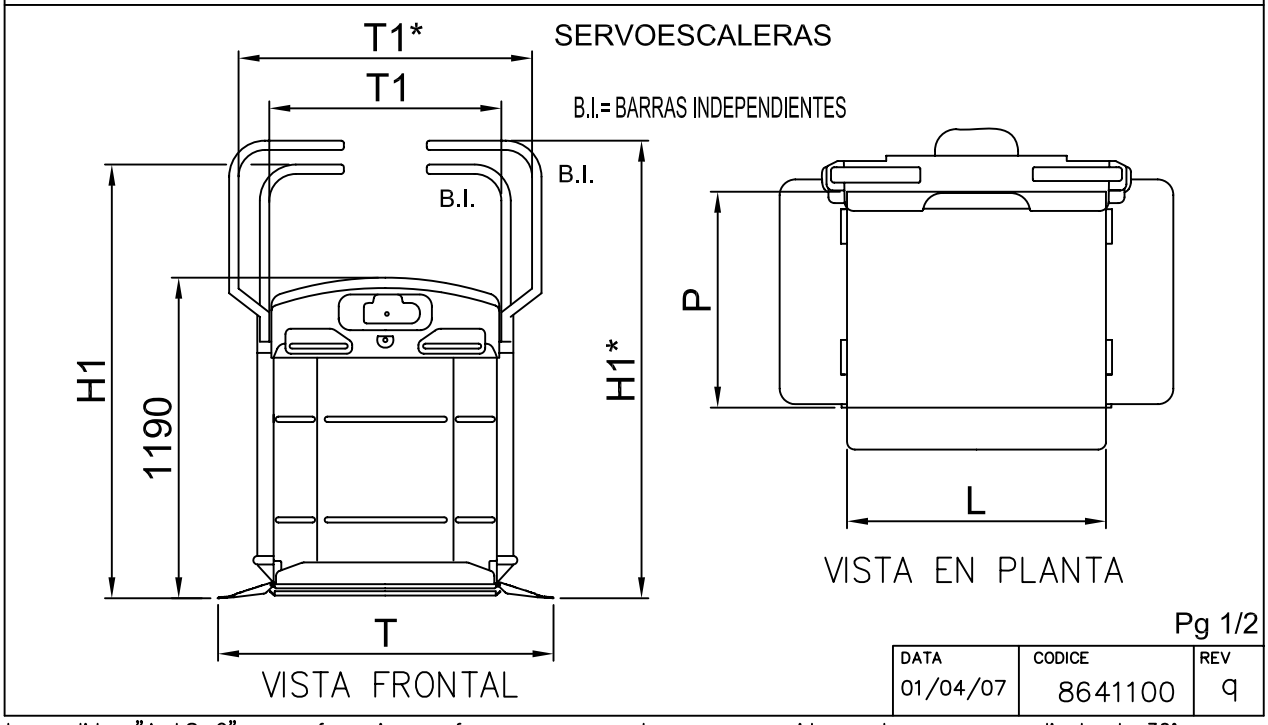

Pg 1/2

DATA	CODICE	REV
01/04/07	8641100	9

Le medidas "A–LS–C" son referencias conforme a una escalera con recorrido regular y una pendiente de 30°
Los datos son indicativos, y no exactos (podran sufrir pequenas variaciones).
La empresa se reserva el derecho de realizar cualquier modificacion que considerera oportuna.

Mod. V64

SERVOESCALERAS CON PLATAFORMA PARA SILLA DE RUEDAS

VARIABLES	V64					
L Anch.	830	830	830	1050	1050	1250
P Prof.	650	700	770	700	770	800
H1–H1*	1710	1760	1830	1760	1830	1900*
T	1240	1240	1240	1460	1460	1660
T1–T1*	870	870	870	1070	1070	1260*
B	1310	1310	1310	1420	1420	1520
N	1500	1500	1500	1720	1720	1920
D–D**	370/400**	370/400**	370/400**	370/400**	370/400**	370/400**
E–E**	440/450**	440/450**	440/450**	440/450**	440/450**	440/450**

B	Dimensiones guía piso de partida	D**	Espacio ocupado asiento màs protecciòn frontal fija
N	Dimensiones máquina piso de partida	E	Espacio ocupado con rampa inclinada frontal
D	Espacio ocupado con protecciòn frontal fija	E**	Espacio ocupado asiento màs rampa inclinada frontal

VARIABLES	V64					
	(830 / 650)	(830 / 700)	(830 / 770)	(1050 / 700)	(1050 / 770)	(1250 / 800)
A Subida lateral	2550	2550	2550	2750	2750	2950
A Subida frontal	1550	1550	1550	1750	1750	1950
LS Subida lateral	920	970	1040	970	1040	1070
LS Subida frontal	1135	1185	1255	1185	1255	1290
LS Subida frontal motorizada	955	1005	1075	1005	1075	/
C Brazos verticales (En posición de descanso)	2260	2310	2380	2430	2500	2590
C Brazos horizontales (En posición de trabajo)	1725	1725	1725	1840	1840	1890

CARACTERISTICAS TECNICAS	
Carga asta 45°	230 daN
Carga mas de 45°	200 daN
Tension de alimentacion	230 V–mon.
Tension alimentacion motor	230 V–mon.
Tension alimentacion auxiliar	24 V–cc
Potencia	0.75 KW
Velocidad	5 m/min

A	Espacio mínimo para el descenso
LS	Anchura escalera

DATA	CODICE	REV
01/04/07	8641100	9

Le medidas "A–LS–C" son referencias conforme a una escalera con recorrido regular y una pendiente de 30°
Los datos son indicativos, y no exactos (podran sufrir pequenas variaciones).
La empresa se reserva el derecho de realizar cualquier modificacion que considerera oportuna.